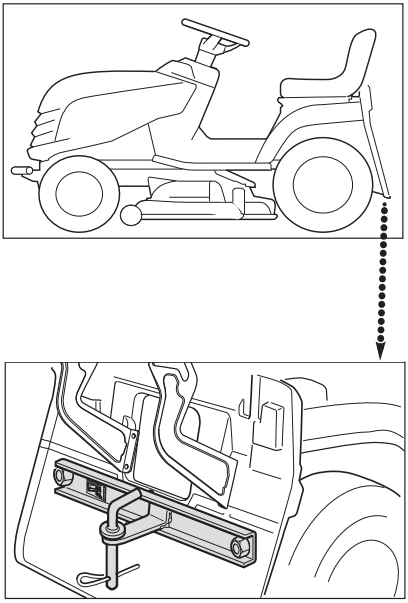

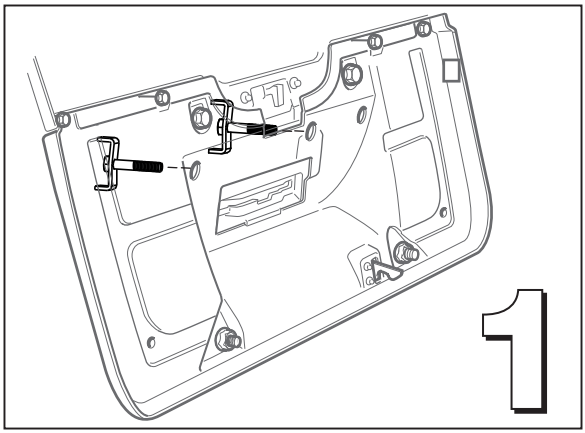
1

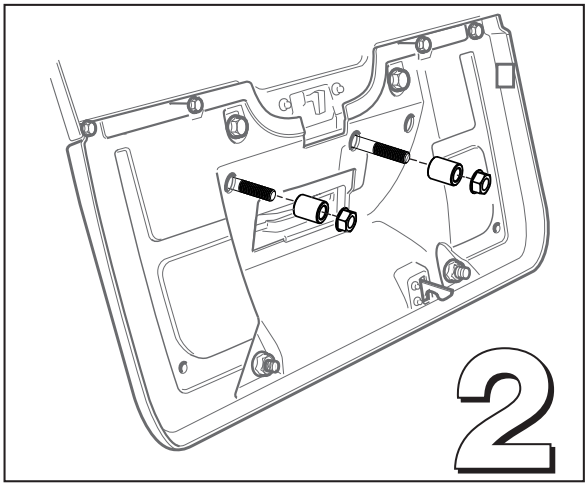
2

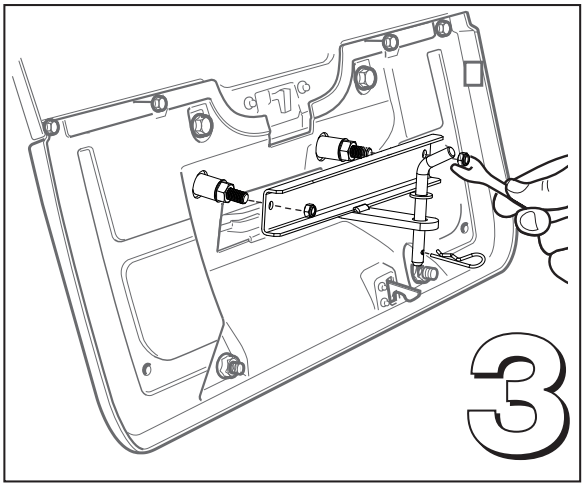
3